RJS14-15BE-YSA17-RDM15-RevC1

修订记录

标记	处数	变更内容	签 字	日 期

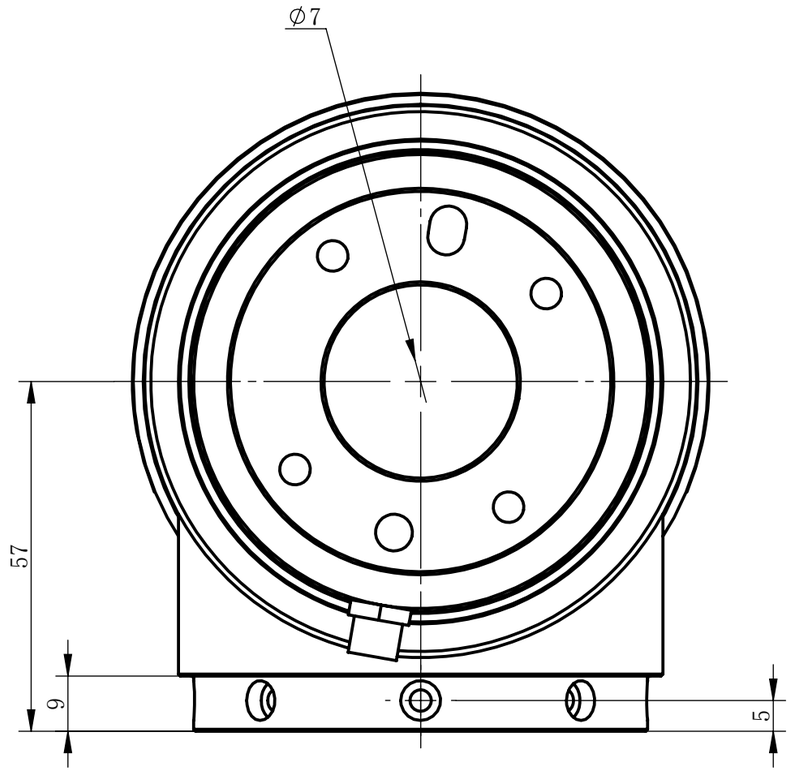

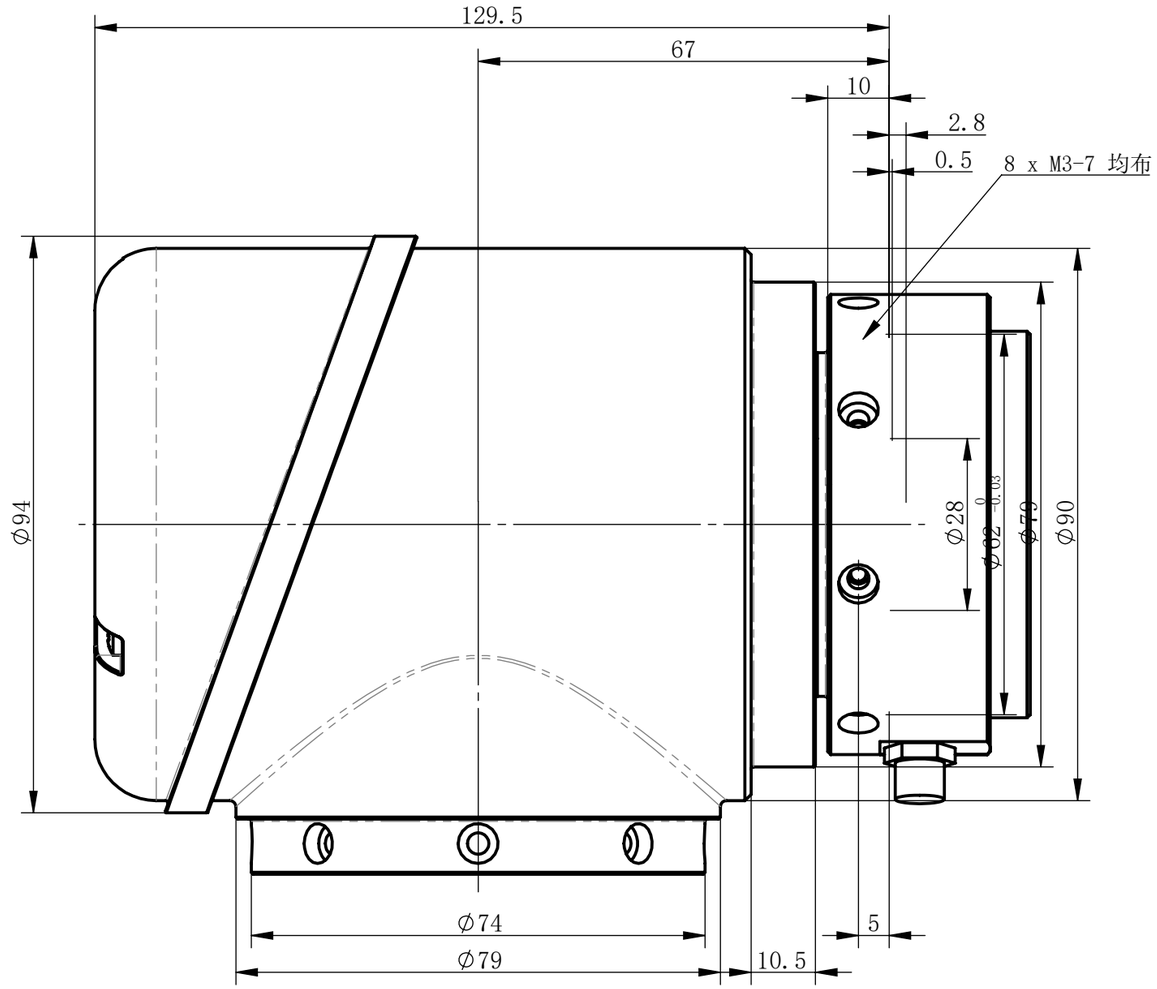

参数	单位	数值
减速器速比	——	101
减速器齿隙	arcsec	18
减速器背隙	arcmin	1.5
转动精度	arcmin	2
电机极对数	——	6
电机额定功率	W	117
电机额定电压	VDC	48
电机额定电流	A	5.7
电机额定转速	rpm	3000
电机额定转矩	Nm	0.42
电机转矩常数	Nm/A	0.069
反电动势系数	V/krpm	8.3

参数	单位	数值
关节重量	kg	1.75
关节直径	mm	90
关节高度	mm	104
关节长度	mm	130
许用负载转矩	Nm	28
额定负载转矩	Nm	11
最大瞬时转矩	Nm	54
额定转速	rpm	30
最大转速	rpm	40

未注公差

普通公差		角度公差	
尺寸范围(单位：mm)	公差	夹角短边的长度范围(单位：mm)	公差
X≤6	±0.1	X≤10	±1°
6<X≤30	±0.2	10<X≤50	±30'
30<X≤120	±0.3	50<X≤120	±20'
120<X≤400	±0.5	120<X≤400	±10'

techservo

图名：RJS14-15BE-YSA17-RDM15-RevC1

	签 字	日 期
设 计	JEZ	2017.11.08
校 对		
审 核		

电话：0755-26712201
传真：0755-26712958

材质：

图号：20171108001

第一角法	图幅	数 量	比 例
	A3		
共 1 张	第 1 张		